消　防　の　組　織

○消防の組織
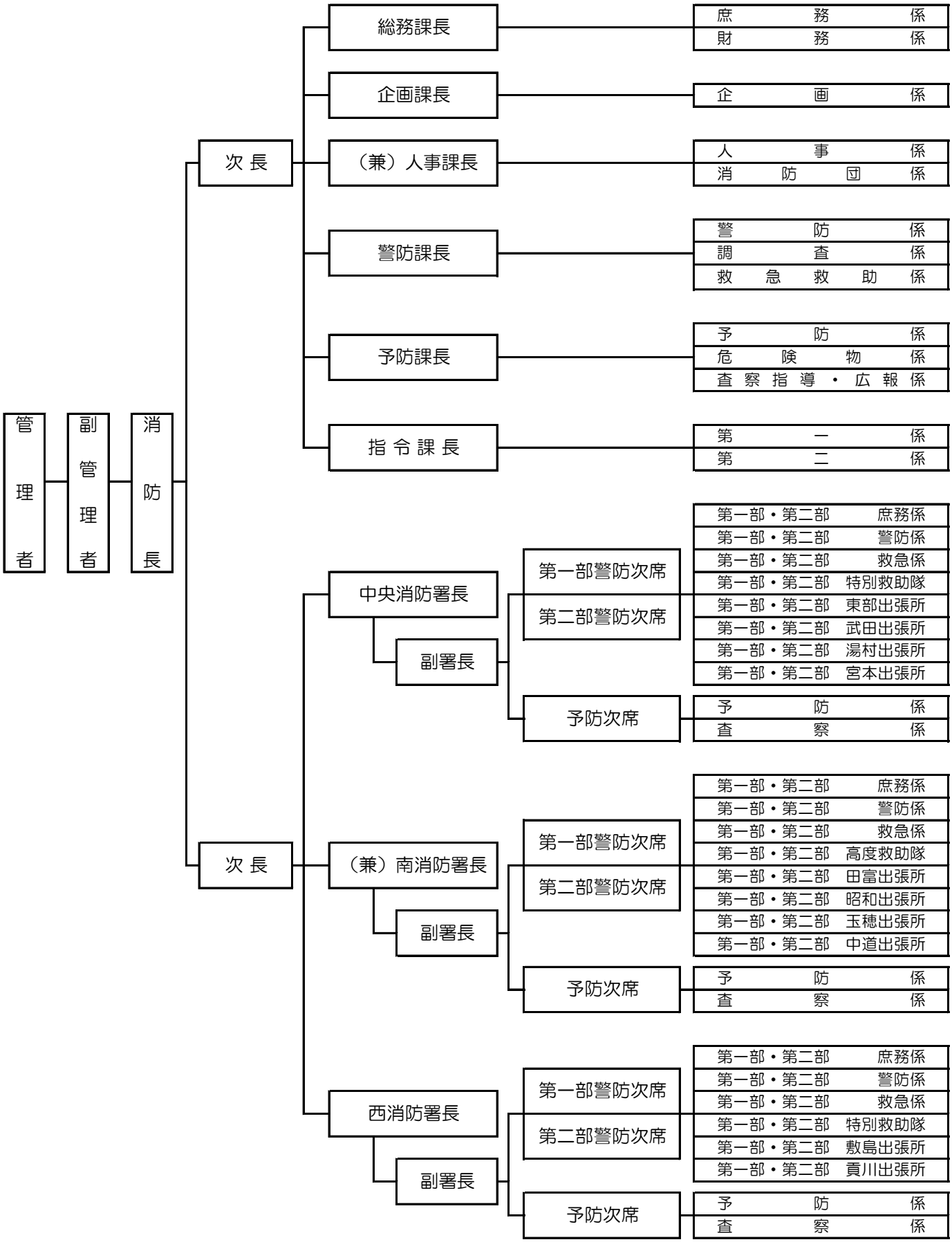
（平成２６年４月１日現在）